Приточно-вытяжная установка 6000 Aqua RR F

Описание

Приточно-вытяжная установка с роторным рекуператором, фреоновым охладителем, водяным нагревателем и смесительным узлом с 2-х или 3-х ходовым клапаном (узел подбирается исходя из типа водоснабжения). ПВУ комплектуется клапанами с электроприводом (с возвратной пружиной) и системой цифровой автоматики с пультом управления и всеми необходимыми датчиками. В ПВУ используются VAV-совместимые вентиляторы Ebmpapst серии EC (произведены в Германии).

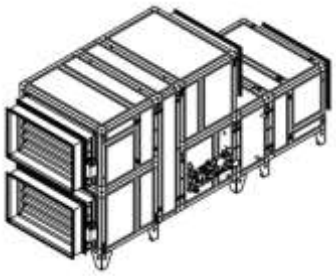

Функции автоматики

- Управление клапаном смесительного узла калорифера для нагрева воздуха до заданной температуры, защита от замораживания.
- Управление ККБ для охлаждения воздуха до заданной температуры.
- Регулировка скорости (производительности), 8 ступеней.
- Контроль загрязненности воздушного фильтра (цифровой датчик давления).
- Девять недельных сценариев, функции «Комфорт» и «Рестарт».
- Часы реального времени (не сбрасываются при сбое питания).
- Возможность создания VAV-системы (требуется набор VAV-DP).
- Порт ModBus RTU для подключения к SCADA или системе «умный дом».
- Удаленное управление с компьютера, смартфона или планшета.

Технические характеристики

Возможные типы водяного нагревателя	W85-S3-32-8-6,3 | W85-S3-32-8-8 | W85-S2-32-8-1,6 | W85-S2-32-8-2,1
Тип фреонового охладителя	F85
Максимальная потребляемая мощность	2,1 кВт-380В
Максимальный ток	4,2 А
Уровень шума LwA (акустическая мощность): на всасывании | на выпуске | от корпуса	(на всасывании и выпуске со стороны помещения) 81 дБА | 88 дБА | 68 дБА
Уровень звукового давления LpA от корпуса	51 дБА
Масса	335 кг

Структурная схема

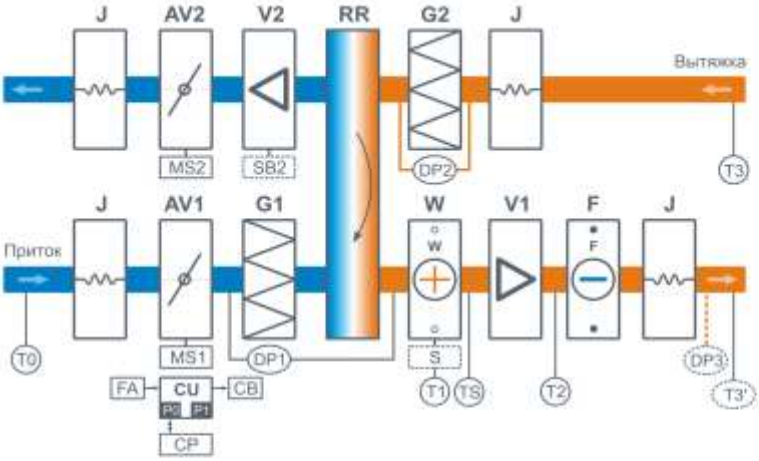

J Гибкая вставка
AV Воздушный клапан
MS Электропривод клапана с возвратной пружиной
G Воздушный фильтр
W Водяной нагреватель
S Смесительный узел
V Вентилятор (в серии 2000 – два)
F Фреоновый охладитель
RR Роторный рекуператор

DP1 Датчик загрязнения фильтра притока и обмерзания рекуператора
DP2 Датчик загрязнения фильтра вытяжки
DP3 Датчик давления на выходе ПУ (доп. оборудование для создания VAV-системы)
TS Термостат обмерзания
T0 Датчик температуры наружного воздуха (опция **CC**) **
T1 Погружной датчик температуры обратной воды
T2 Канальный датчик-ограничитель температуры
T3 Датчик температуры воздуха в помещении (штатно, с опцией BC или PC не нужен)
T3' Датчик температуры приточного воздуха (требуется с опцией BC или PC)
CU Система цифровой автоматики, P0 и P1 – порты RS-485 (ModBus RTU)*
CP Пульт управления
FA Вход для пожарной сигнализации (по умолчанию) или внешнего управления (настройка с пульта)
CB Выход управления компрессорно-конденсаторным блоком:
- сухие контакты – штатно
- бинарный выход (3 реле) – опция **BC**
- 0-10В – опция **PC**

* К порту P0 можно подключить одно из устройств управления (штатный пульт CP-ST, USB-адаптер BSA-02 для связи с компьютером).
К порту P1 можно подключить одно из устройств управления или увлажнитель воздуха HumiAqua / HumiAqua P (опция HA / HAP), датчик давления IL201DPR (для VAV) и др. Подробнее см. в документе «Схемы подключения».

(опция HA / HAF), датчик давления JL20HPK (для VAV) и др. Подробнее см. в документе «Схемы подключения».

** В зависимости от состава опций может использоваться как аналоговый датчик, так и цифровой, подключаемый к порту P1, а также датчик, подключаемый к контроллеру увлажнителя.

Совместимые опции

CC	Автоматическое переключение тепло/холод. Датчик заказывается отдельно
BC	Выход управления ККБ Mitsubishi Electric по бинарному коду (3 реле)
PC	Выход управления ККБ 0-10В (Daikin)
CT	Поддержание темп. в помещении по доп. датчику температуры (каскадный регулятор)

Совместимое оборудование

JLS26H	Датчик влажности и температуры, выход Modbus RTU
TPD-283U	Пульт управления Breezart
VAV-DP	Комплект для создания VAV-системы (JL201DPR, RSCON, кабель 15м, трубка 1м, адаптер)

Вентиляционная характеристика *

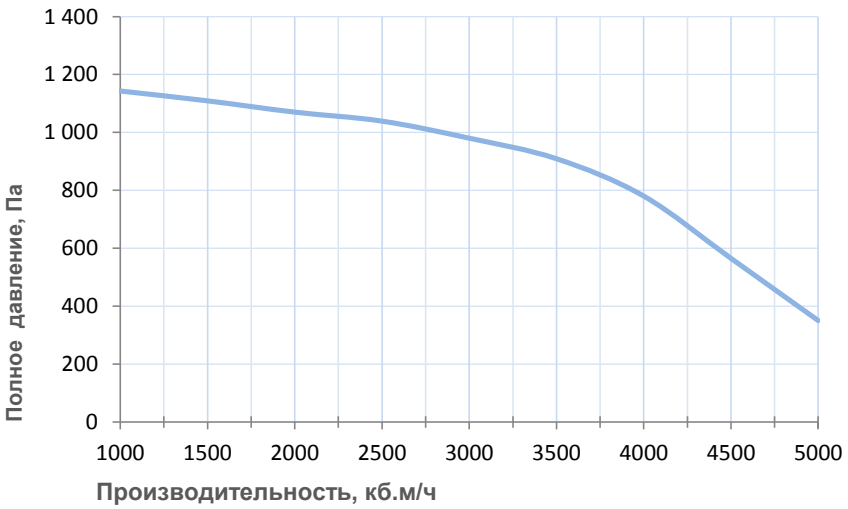

Эффективность рекуперации

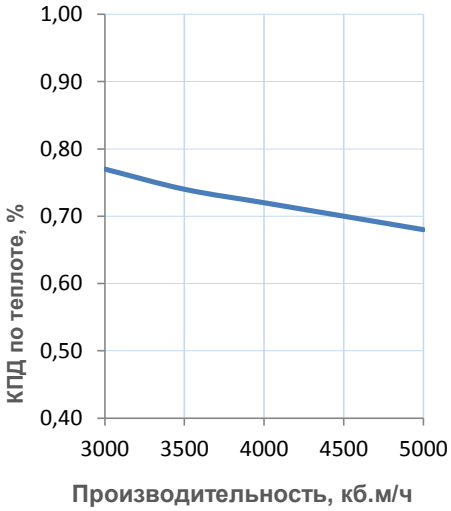

* Указана производительность приточного канала. Производительность вытяжного канала может регулироваться в диапазоне от 30% до 100% производительности приточного канала.

Габаритные и присоединительные размеры

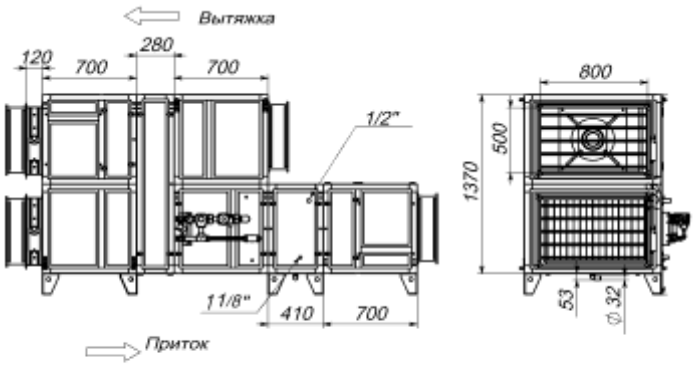

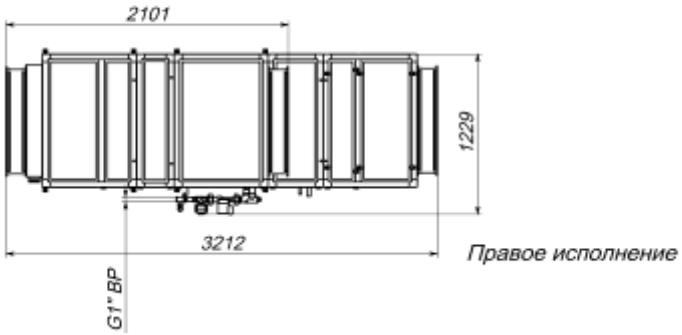

Варианты исполнения

Сторона подключения:
- правая
- левая

Тип крепления:
- напольная

Сторона тех. обслуживания:
- по стороне подключения

Сторона обслуживания фильтра:
- по стороне подключения
- противоположно стороне подключения

Компоновка (для ПВУ):
- вертикальная

Присоединительные размеры

Калорифер: 1 1/4" Н.Р.

Смесит. узел с 3-х ход. вентилем: 1" В.Р.

Смесит. узел с 2-х ход. вентилем: 1" Н.Р.

Патрубок дренажа: 32 мм

Фреоновый охладитель: 1/2 : 1 1/8"